# falmec

## Dunstabzugshaube ▲ - QUASAR 120 W

Schaftenholzweg 8
2557 Studen BE
Tel. 032 374 26 26
info@fors.ch
www.fors.ch

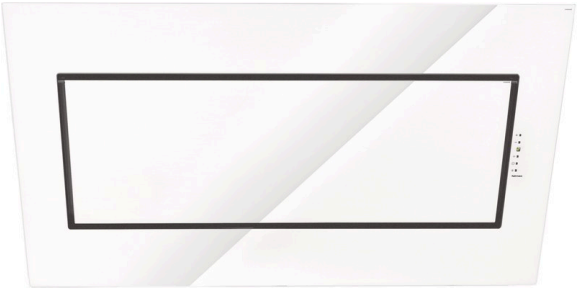

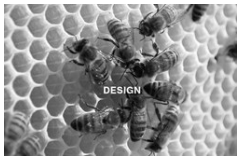


**Design.** – Die Geräte aus der Design Reihe entstehen in Zusammenarbeit mit etablierten und aufstrebenden Designern. Ein ständiger und gemeinsamer "work in progress" ermöglicht die absolute Perfektion, in Bezug auf Formsprache, eingesetzte Materialien und technische Lösungen.

A

A

5 FORS GARANTIE

**Fr. 1'590.–**
**Inkl. MwSt. / ohne vRB Fr. 10.81**

## Beschreibung

| | |
|---|---|
| **Anwendung** | Haushalt |
| **Stand/Einbau** | Einbaugerät |
| **Farbe** | Weiss |
| **Umluft / Abluft** | Abluft; Umluft |
| **Anzahl Geschwindigkeiten** | 4 |
| **Einbauart** | Wandhauben |
| **Beleuchtung** | Ja; Dynamic LED 3 x 1,2W (2700-5600K) |

▲ Selektiver Modellvertrieb. Exklusiv nur an Vertragspartner lieferbar.

## Technische Daten

| | |
|---|---|
| **Breitennorm** | 120 cm |
| **Energieeffizienzklasse** | A |
| **Fluiddynamische Effizienz** | A |
| **Beleuchtungseffizienz** | B |
| **Fettabscheidgrad** | C |
| **Luftmenge (Förderleistung)** | 800 m³/h |
| **Jahresverbrauch Energie** | 59,50 kWh |
| **Druck gemessen an der effizientesten Stelle - Pbep** | 404 Pa |
| **Geräuschwert** | 58 dB(A) re 1 pW |
| **Anschluss** | 230 V |
| **Frequenz** | 50 Hz |
| **Strom** | 10 A |
| **Leistung** | 280 W |
| **Anschlusskabel** | Ja |
| **Gewicht** kg | Netto: 41, Brutto: 45 |
| **Gerät** mm | Höhe: 595 – Breite: 1'200 – Tiefe: 462 |
| **Abluftstutzen Anschluss** | ø 150 |
| **Inkl. Verpackung** mm | Höhe: 560, Breite: 740, Tiefe: 1'335 |
| **EAN** | 8034122353944 |

## Zubehör

| | | |
|---|---|---|
| **103050091** | Runder Kohlefilter ø 170 mm (Set à 2 Stk) | 20.– |

FORS ASKO falmec De Dietrich Brandt BREMA Ice Makers indelB Mia
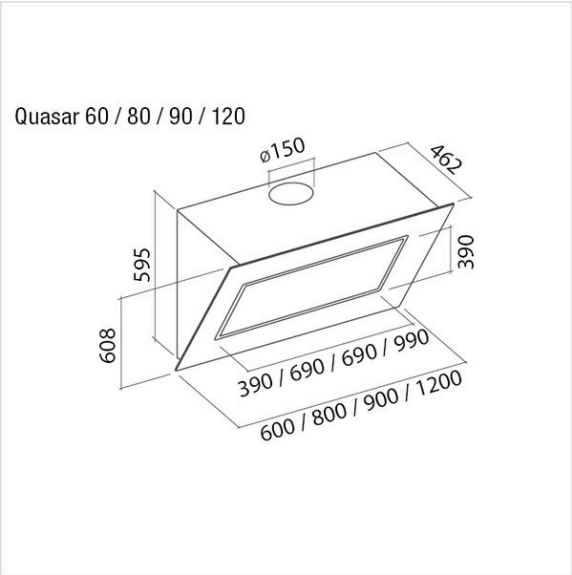
Schaftenholzweg 8
2557 Studen BE
Tel. 032 374 26 26
info@fors.ch
www.fors.ch